Многоступенчатый насос Wellmix CV 3-33-0-HQCV (3x380В, 3.0кВт,IE3)

Многоступенчатые вертикальные насосы · Артикул 25019875 · Серия CV

1. Обзор

Насосы CV представляют собой вертикальные многоступенчатые центробежные насосы с нормальным всасыванием со стандартным электродвигателем.
Насос состоит из основания и головной части. Промежуточные камеры и цилиндрический кожух соединены между собой, а также с основанием и головной частью при помощи стяжных болтов. Всасывающий и напорный патрубки находятся в основании насоса и расположены соосно (конструкция «ин-лайн»), что позволяет устанавливать насос на горизонтальном трубопроводе. Все насосы оснащаются необслуживаемым торцевым механическим уплотнением вала картриджевого типа.
Насосы CV снабжены полностью закрытыми двухполюсными трехфазными стандартными двигателями с вентиляторным охлаждением, класс энергоэффективности IE3.

Основные данные

Присоединительный размер	DN32
Максимальная мощность, кВт	3
Максимальный напор, м	202
Максимальная производительность, м3/ч	4,5
Номинальный напор, м	150
Номинальная подача, м3/ч	3
Максимальное давление в системе, бар	25
Максимальная температура перекачиваемой жидкости, °C	-20...+120
Гарантия, мес	24

2. Гидравлические характеристики

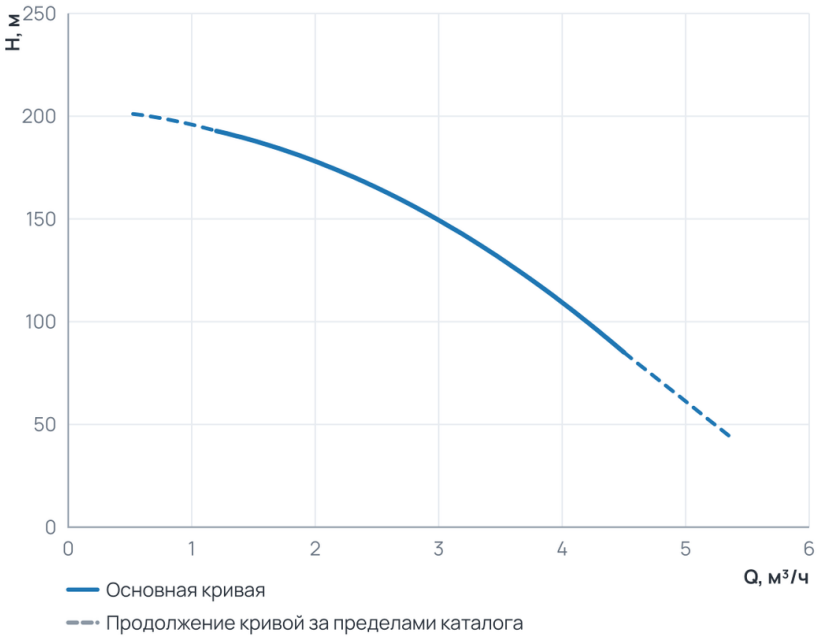

Рабочий диапазон

Подача Q	1,2 ... 4,5 м³/ч
Напор H	85,1 ... 192,8 м

Пунктир на диаграмме — продолжение кривой за пределами каталога производителя.

3. Технические данные

Общие сведения

Серия	CV	Гарантия, мес	24
Наименование	CV 3-33-0 (IE3)	Ответные соединения	Нет

Гидравлические данные

Номинальный напор, м	150	Максимальный напор, м	202
Номинальная подача, м3/ч	3	Максимальное давление в системе, бар	25
Максимальная производительность, м3/ч	4,5	Максимальная производительность, л/мин	75

Перекачиваемая среда

Температура окружающей среды, °C	+1...+40	Максимальная температура перекачиваемой жидкости, °C	-20...+120

Материалы

Материал корпуса	Чугун	Материал обмотки статора	Медь
Материал рабочего колеса	Нержавеющая сталь		

Монтаж и присоединение

Вес, кг	52	Длина, мм	1132
Высота, мм	210	Ширина, мм	210
Присоединение	Фланцевое	Монтажная длина, мм	250
Присоединительный размер	DN32	Диаметр условного прохода, мм	32

Электродвигатель

Степень защиты	IP55	Номинальный ток, А	6,1
Параметры электросети	3~380 V	Частота вращения, об/мин	2900
Максимальная мощность, Вт	3000	Максимальная мощность, кВт	3

4. Габаритные размеры

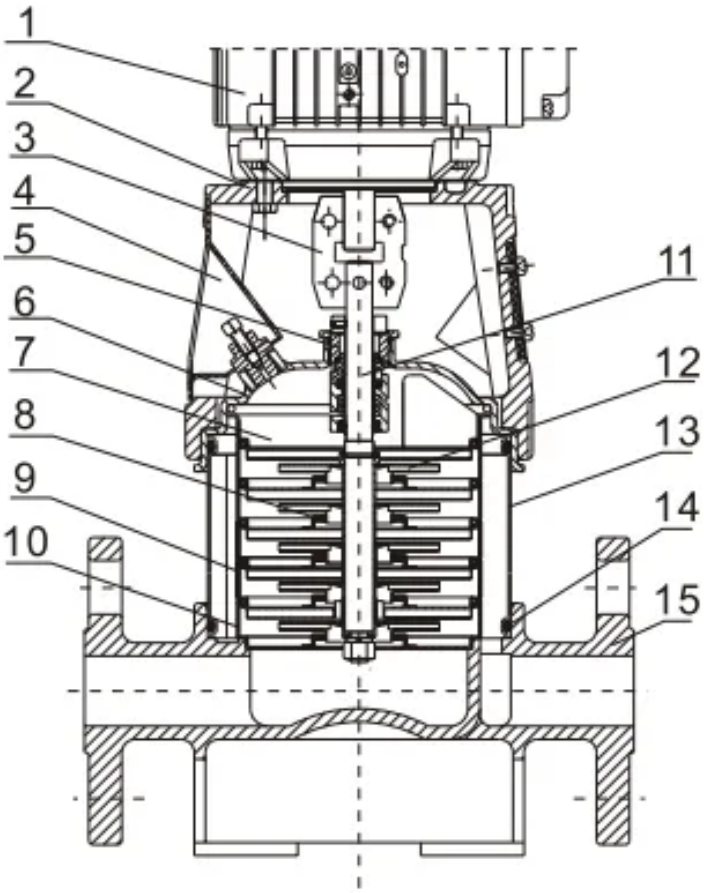

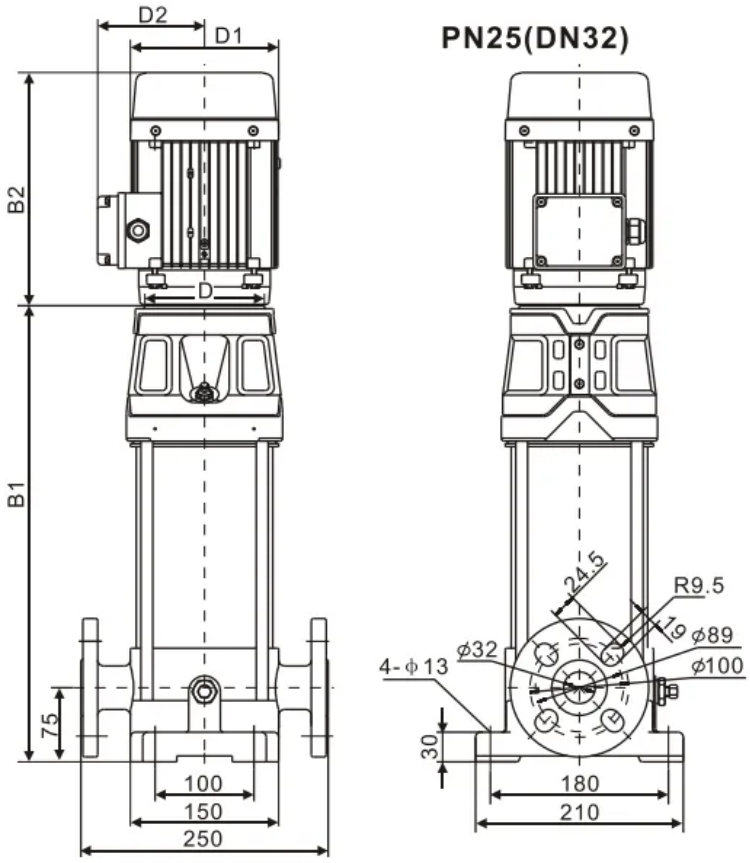

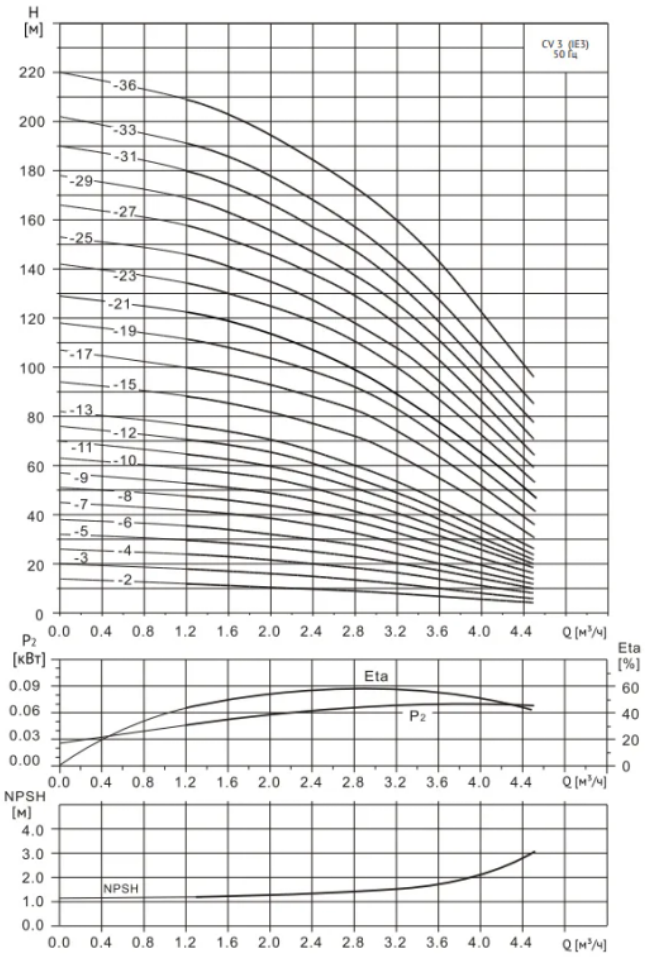

5. Данные для заказа

Наименование	Многоступенчатый насос Wellmix CV 3-33-0-HQCV (3x380В, 3.0кВт,IE3)
Артикул	25019875
Производитель (марка)	WELLMIX
Серия	CV
Вид оборудования	Многоступенчатые вертикальные насосы
Вес, кг	52
Гарантия, мес	24

6. Документация

Листы данных производителя

- CV 3-33-0 (IE3) 25019875

Инструкции и паспорта

- Паспорт_ инструкция по монтажу эксплуатации CV CVF_26.06.2026

Каталоги

- Каталог CV (IE3), CVF 20.07.2026

3D и CAD-модели

- BIM-модель Revit, серия CV — архив WELLMIX
- Чертежи DWG, серия CV — архив WELLMIX
- 3D-модель STEP, серия CV — архив WELLMIX

Документы прилагаются к товару — в карточке товара и в архиве документов для тендера.